Bilaga 4

Gränsdragningslista för detaljerat gränssnitt mellan Stationsanläggning, Stationsbyggnad och Stationsområde

Anläggningar	Ansvarar för					Äger	Styrs av TSD	Förtydligande
	Finansiering	Planering	Projektering	Utförande	Förvaltning			
1. STATIONSANLÄGGNING								
1.1 GC-bron								
Betongkonstruktioner	TRV	TRV	TRV	TRV	TRV	TRV		
Installationer	TRV	TRV	TRV	TRV	TRV	TRV		
Ytskikt	TRV	TRV	TRV	TRV	TRV/VK	TRV		I förvaltning ingår renhållning, snöröjning och skötsel.
Konst	TRV	TRV	TRV	TRV	TRV	TRV		
Belysning	TRV	TRV	TRV	TRV	TRV	TRV	TSD	
Dynamisk information								
- klocka	TRV	TRV	TRV	TRV	TRV	TRV		
-högtalare	TRV	TRV	TRV	TRV	TRV	TRV	TSD	
- display för realtidsinfo tåg	TRV	TRV	TRV	TRV	TRV	TRV	TSD	
- display för realtidsinfo buss	HLT	HLT	TRV/HLT	HLT	HLT	HLT		
- prator/interaktiv terminal	TRV	TRV	TRV	TRV	TRV	TRV	TSD	
Skyltar								
- hänvisningsskyltar	TRV	TRV	TRV/VK/JH/HLT	TRV	TRV	TRV	TSD	
- taktilt information	TRV	TRV	TRV	TRV	TRV	TRV	TSD	
- stationsnamnsskylt	TRV	TRV	TRV	TRV	TRV	TRV		
Sittplatser	TRV	TRV	TRV	TRV	TRV	TRV	TSD	
Biljettautomater/Biljettvaliderare	HLT	HLT	TRV/HLT	HLT	HLT	HLT	TSD	
1.2 Plattform								
Betongkonstruktioner	TRV	TRV	TRV	TRV	TRV	TRV	TSD	
Inglasning av vertikala transporter	TRV	TRV	TRV	TRV	TRV	TRV		
Ytskikt	TRV	TRV	TRV	TRV	TRV	TRV		
Soffor och bänkar	TRV	TRV	TRV	TRV	TRV	TRV	TSD	
Papperskorgar	TRV	TRV	TRV	TRV	TRV	TRV		
Dynamisk information								
- klocka	TRV	TRV	TRV	TRV	TRV	TRV		
-högtalare	TRV	TRV	TRV	TRV	TRV	TRV	TSD	
- plattformsskylt	TRV	TRV	TRV	TRV	TRV	TRV	TSD	
- display för realtidsinfo tåg	TRV	TRV	TRV	TRV	TRV	TRV	TSD	
- display för realtidsinfo buss	HLT	HLT	HLT/TRV	HLT	HLT	HLT		
- prator/interaktiv terminal	TRV	TRV	TRV	TRV	TRV	TRV	TSD	
Skyltar								
- stationsnamnsskylt	TRV	TRV	TRV	TRV	TRV	TRV		
- spårnummerskylt	TRV	TRV	TRV	TRV	TRV	TRV		
- hänvisningsskyltar	TRV	TRV	TRV/VK/JH/HLT	TRV	TRV	TRV	TSD	
- taktilt spårnummer	TRV	TRV	TRV	TRV	TRV	TRV		
Akustik	TRV	TRV	TRV	TRV	TRV	TRV		
Belysning	TRV	TRV	TRV	TRV	TRV	TRV	TSD	
Stationens klimatskal	TRV	TRV	TRV	TRV	TRV	TRV		
Grönytor terrass	TRV	TRV	TRV	TRV	TRV	TRV		
1.3 Teknisk anläggning (under mark)								
Kanalisation, kabelstegar huvudstråk	TRV	TRV	TRV	TRV	TRV	TRV		
Tekniska system, datakomm, nödbelysn inkl armaturer, SCADA,elförsörjning stationsanläggning	TRV	TRV	TRV	TRV	TRV	TRV	TSD	

Gränsdragningslista för detaljerat gränssnitt mellan Stationsanläggning, Stationsbyggnad och Stationsområde

Anläggningar	Ansvarar för					Äger	Styrs av TSD	Förtydligande
	Finansiering	Planering	Projektering	Utförande	Förvaltning			
Övervakning	TRV	TRV	TRV	TRV	TRV	TRV		
Ventilation, fläktrum	TRV	TRV	TRV	TRV	TRV	TRV		
Brandvatten/sprinkler mm	TRV	TRV	TRV	TRV	TRV	TRV		
Brandventilation	TRV	TRV/JH	TRV/JH	TRV	TRV	TRV		
Teknikutrymmen (Fläktar o fläktrum etc)	TRV	TRV	TRV	TRV	TRV	TRV		
Grundvattenpumpar	TRV	TRV	TRV	TRV	TRV	TRV		
Rökevakuering	TRV	TRV	TRV	TRV	TRV	TRV		
Ledningscentral	TRV	TRV	TRV	TRV	TRV	TRV		
1.4 Vertikala transporter (under mark)								
Hiss-, rulltrappsschakt, trapphus (bärande konstr)	TRV	TRV	TRV	TRV	TRV	TRV		
- Hissar för person/varu/soptransport	TRV	TRV	TRV/JH	TRV	TRV	TRV	TSD	
- Rulltrappor, rullband (inklusive räcken)	TRV	TRV	TRV/JH	TRV	TRV	TRV	TSD	
- Trappor	TRV	TRV	TRV	TRV	TRV	TRV	TSD	
2. STATIONSBYGGNAD								
Bärande konstruktion inkl bottenbjälklag (utöver schakt enl. 1.4)	JH	JH	JH	JH	JH	JH		
Stomme	JH	JH	JH	JH	JH	JH		
Stomkompletteringar	JH	JH	JH	JH	JH	JH		
Klimatskal	JH	JH	JH	JH	JH	JH		
Installationer	JH	JH	JH/TRV	JH	JH	JH		
Hissgrop för stationshus ovan mark	JH	JH	JH/TRV	JH	JH	JH		
Påkörningsskydd mot söder	JH	JH	JH	JH	JH	JH		
Entréparti	JH	JH	JH	JH	JH	JH	TSD	
Belysning	JH	JH	JH	JH	JH	JH	TSD	
Miljöbelysning	JH	JH	JH	JH	JH	JH		
Sittplatser	JH	JH	JH	JH	JH	JH	TSD	
Dynamisk information								
- klocka	TRV	TRV	TRV/JH	TRV	TRV	TRV		
-högtalare	TRV	TRV	TRV/JH	TRV	TRV	TRV	TSD	
- display för realtidsinfo tåg	TRV	TRV	TRV/JH	TRV	TRV	TRV	TSD	
- display för realtidsinfo buss	HLT	HLT/JH	HLT/JH	HLT	HLT	HLT		
- prator/interaktiv terminal	TRV	TRV	TRV/JH	TRV	TRV	TRV	TSD	
Skyltar								
- hänvisningsskyltar	JH	JH	TRV/VK/JH/HLT	JH	JH	JH	TSD	
- stationsnamnsskylt	JH	JH	JH/TRV	JH	JH	JH		
- taktilt information	JH	JH	JH/TRV	JH	JH	JH	TSD	
PA-system för utrymning	JH	JH	JH	JH	JH	JH		
Inre funktioner								
Resenärsservice								
- Biljettautomater/validerare	HLT	HLT	JH/HLT	HLT	HLT	HLT	TSD	
- Manuell biljettförsäljning	HLT	HLT	JH/HLT	JH	HLT	HLT	TSD	
- Toaletter, städcentral, soprum	JH	JH	JH	JH	JH	JH	TSD	
- Bagageboxar	JH	JH	JH	JH	JH	JH		
Butiker	JH	JH	JH	JH	JH	JH		
Mat	JH	JH	JH	JH	JH	JH		
Bankomat	JH	JH	JH	JH	JH	JH		

Gränsdragningslista för detaljerat gränssnitt mellan Stationsanläggning, Stationsbyggnad och Stationsområde

Anläggningar	Ansvarar för					Äger	Styrs av TSD	Förtydligande
	Finansiering	Planering	Projektering	Utförande	Förvaltning			
Media/Reklam	JH	JH	JH	JH	JH	JH		
Väntsalsfunktion	JH	JH	JH/TRV	JH	JH	JH	TSD	
Rondering, vakthållning stationshus		TRV/JH			JH			
Låsning/öppettider		TRV/JH			JH			
Översvämningsskydd högsta högvatten +3,5 m (invändiga hissar och rulltrappor)	TRV	TRV	TRV/JH	TRV	TRV			
Vertikala transporter inom byggnad	JH	JH	JH/TRV	JH	JH	JH		
3. STATIONSOMRÅDE								
Markuppbyggnad inklusive VA till och med överkant förstärkningslager	TRV	TRV	TRV/VK	TRV	VK	VK		
Brunnar samt brunnsbeteckningar	TRV	TRV	TRV/VK	TRV	VK	VK		
VA-anslutningar till AK-drän	TRV	TRV	TRV/VK	TRV	VK	VK		
Kanalisation	TRV	TRV	TRV/VK	TRV	VK	VK		
Fundament	TRV	TRV	VK/TRV	VK	VK	VK		
Växtbäddar i sin helhet	TRV	TRV	VK/TRV	VK	VK	VK		
Granitmur cykelparkering	TRV	TRV	VK/TRV	VK	VK	VK		
3.1 Cykel								
Cykelparkering (Norra cykelparkeringen)	TRV	TRV/VK	VK/TRV	VK	VK	VK		
Cykelgarage	TRV	TRV/VK	VK/TRV	VK	VK	VK		
Cykelparkering (Södra Cykelparkeringen)	TRV	TRV/VK	VK/TRV	VK	VK	VK		
Cykelservice	VK	VK	VK	VK	VK	VK		
Cykelbanor	TRV	TRV/VK	VK/TRV	VK	VK	VK		
3.2 Bil								
3.2.1 Parkering								
Handikapparkering vid stationsentré	TRV	TRV/JH/VK	VK/JH/TRV	VK	VK	VK	TSD	
Handikapparkering övrig	TRV	TRV/VK	VK/TRV	VK	VK	VK	TSD	
El till elbilar	VK	VK/TRV	VK/TRV	VK/TRV	VK	VK		
Norra bilparkeringen	TRV	TRV/VK	VK/TRV	VK	VK	VK		
Södra bilparkeringen	TRV	TRV/VK	VK/TRV	VK	VK	VK		
3.2.2 Angöring bil								
Kiss&Ride	TRV	TRV/JH/VK	VK/TRV	VK	VK	VK	TSD	
Korttids-P, kantsten	TRV	TRV/VK	VK/TRV	VK	VK	VK	TSD	
Påkörningsskydd	TRV	TRV/VK	VK/TRV	VK	VK	VK		
3.2.3 Taxi-plats	TRV	TRV/VK	VK/TRV	VK	VK	VK		
3.3 Kollektivtrafik								
3.3.1 Trafikinformation övrig kolltrafik	HLT	HLT	HLT	HLT	HLT	HLT		
3.3.2 Bussytor								
Lokalbussar mark	TRV	VK/TRV/HLT	VK/TRV/HLT	VK	VK	VK		
Väderskydd	TRV	VK/TRV/HLT	VK/TRV/HLT	VK	HLT	HLT		
Skyltar	TRV	VK/TRV/HLT	VK/TRV/HLT	VK	VK	VK		
- hänvisningsskyltar	TRV	VK/TRV/HLT	VK/TRV/HLT	VK	VK	VK		
Regionbussar mark	TRV	VK/TRV/HLT	VK/TRV/HLT	VK	VK	VK		
Väderskydd	TRV	VK/TRV/HLT	VK/TRV/HLT	VK	HLT	HLT		
Skyltar	TRV	VK/TRV/HLT	VK/TRV/HLT	VK	VK	VK		
- hänvisningsskyltar	TRV	VK/TRV/HLT	VK/TRV/HLT	VK	VK	VK		
3.4 Yttre funktioner								

Gränsdragningslista för detaljerat gränssnitt mellan Stationsanläggning, Stationsbyggnad och Stationsområde

Anläggningar	Ansvarar för					Äger	Styrs av TSD	Förtydligande
	Finansiering	Planering	Projektering	Utförande	Förvaltning			
Ytor för angöring/transporter	TRV	TRV/JH/VK	VK/JH/TRV	VK	VK	VK		
Översvämningsskydd högsta högvatten +3,5 m (uppgång norra entrén)	TRV	TRV	TRV	TRV	TRV	TRV		Avser utvändiga trappor stationsområde.
VA-anläggningar, dränering, grv-pumpar för stationsbyggnad	JH	TRV/JH	TRV/VK/JH	TRV	JH	JH		
Fettavskiljare för stationsbyggnad	JH	TRV/JH	TRV/VK/JH	TRV	JH	JH		
Grönytor	TRV	TRV/VK	VK/TRV	VK	VK	VK		
Markvärme vid entréer för stationsbyggnad	JH	JH	JH/VK	JH	JH	JH		
Anslutande ytor till stationsbyggnad allmän platsmark	TRV	TRV/VK/JH	VK/JH/TRV	VK	VK	VK		
Anslutande ytor till stationsbyggnad kvartersmark	TRV	TRV/VK/JH	VK/JH/TRV	VK	JH	JH		
Påkörningsskydd söder om stationsbyggnaden	JH	VK/JH	VK/JH	VK	JH	JH		

FÖRESKRIFTER OCH ANVISNINGAR
SE SAMMANSTÄLLNINGSBESKRIVNING
TEM01-21-015-04-1401-E2037

HÄNVISNINGAR

UTSÄTTNING OCH MÅTT
SE RITNING -4030 - -4035

DETALJER
SE FÖRKLARINGAR

ARMERING
SE RITNING -40xx

JORDNING
SE RITNING -0473 - -0475

FÖRKLARINGAR
1) DETALJER DILATATIONSFOG
   SE RITNING -0451
2) DETALJER GJUTFOG
   SE RITNING -0451

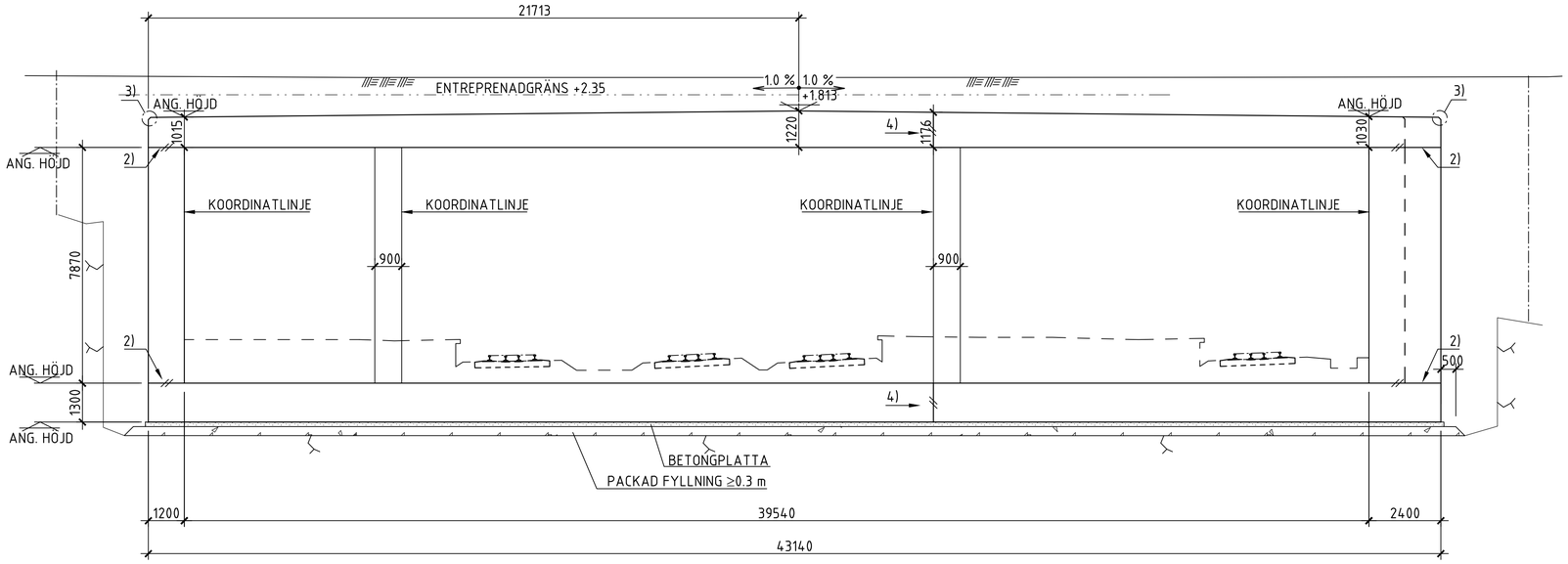

SEKTION A-4031 , 1:100

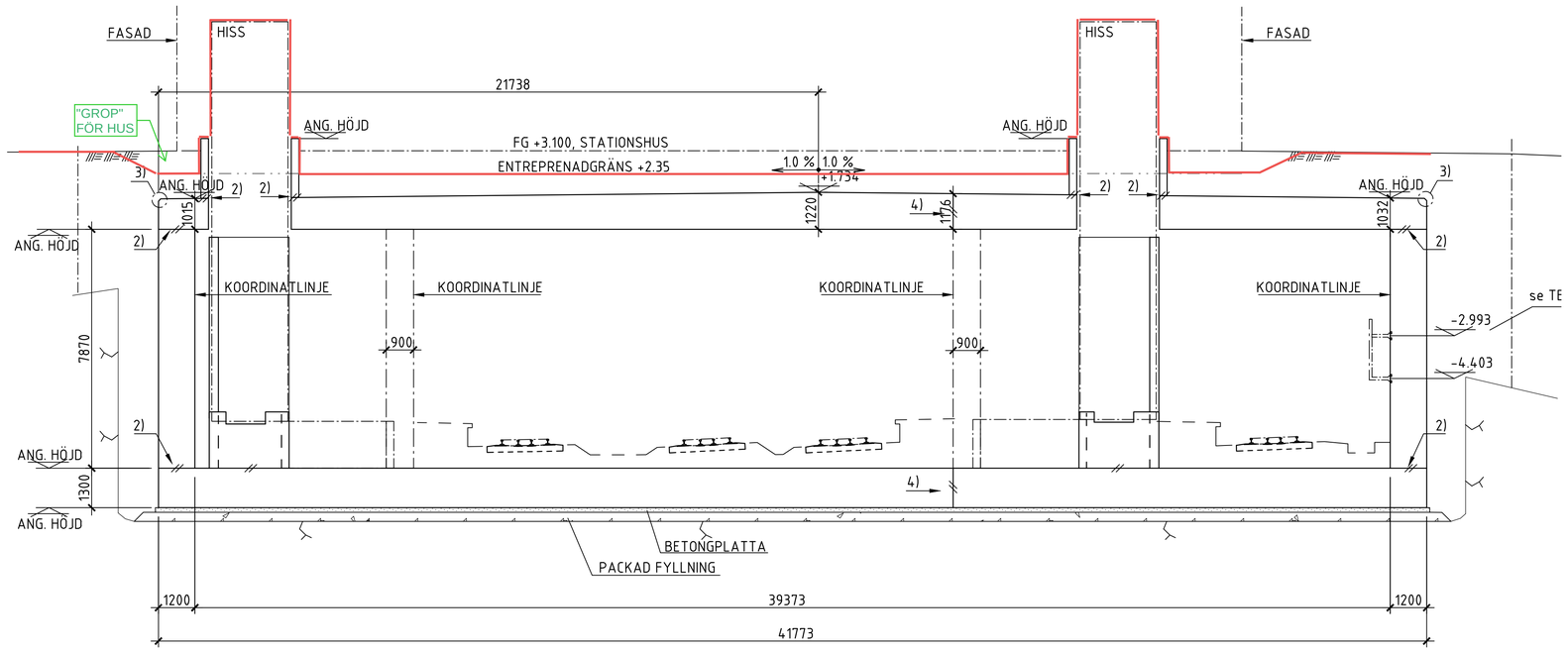

SEKTION B-4031 , 1:100

SE PLANRITNING -4035 FÖR SEKTIONENS LÄGE.

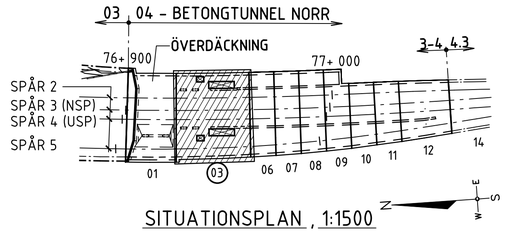

SITUATIONSPLAN , 1:1500

DAGSKOPIA 2022-03-02

ÄNDR	ÄNDRINGEN AVSER	SIGN	ÄNDR. DATUM

LEVERANTÖR: Sweco Rondum Hagberg; Implenia

AVDELNING: JÄRNVÄG
UPPDRAGSNUMMER: 165433
LEVERANS/ÄNDRINGS-PM:
KONSTRUKTIONSNUMMER: 100-15061-1
TEKNIKOMRÅDE: BYGGNADSVERK
GRANSKNINGSSTADIUM/-SYFTE: FÖR GRANSKNING

TRAFIKVERKET

VARBERGSTUNNELN
VARBERG - HAMRA
BTG-TUNNEL NORR, MONOLIT 03. UTSÄTTNING OCH MÅTT
VÄGGAR. SEKTIONER I

HANDLINGSTYP: BYGGHANDLING
ANLÄGGNINGSTYP: BYGGNADSVERK

SKAPAD AV: C&H / A JENSEN
GRANSKAD AV: C&H / M GILLJAM
KILOMETER-METER: 76 + 900 - 77 + 250
BANDEL: 627
RITNINGSNUMMER PROJEKT: TEM01-21-450-04-E2037
GODKÄND AV: C&H / MGI
DATUM: 2021-
SKALA: SE RITN.
FORMAT: A1
RITNINGSNUMMER FÖRVALTNING:
BLAD: 4031
NÄSTA BLAD:
ÄNDR.

RITN: Q:\Proj245\24545 - Varberg E2037 Tunnel\4. CAD\K\Ritdef\TEM01-21-450-04-4031-E2037.dwg ajn 2022-01-28 17:33
XREF : .\Modell\TEM01-21-P0-04-100150611-4031-E2037.dwg

0 1:100 5 10

ANGIVNA SKALOR GÄLLER FÖR RITNINGSFORMAT A1

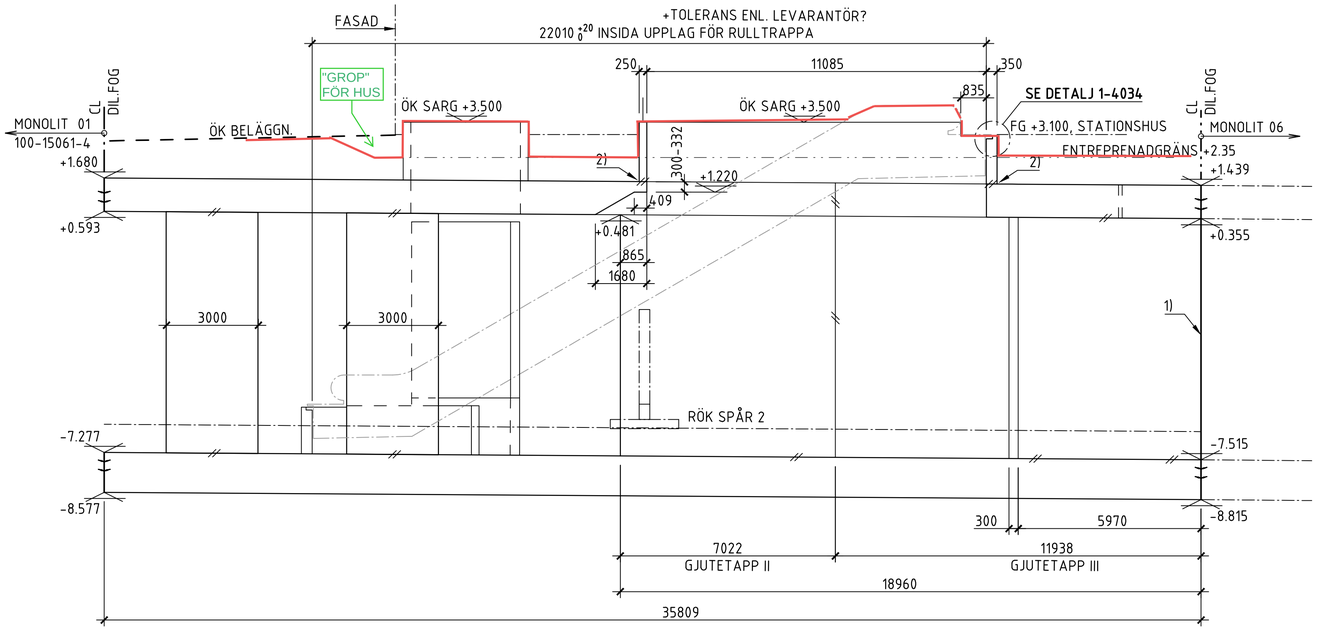

ELEVATION G-4034, 1:100

MÅTT I KOORDINATLINJE

SE PLANRITNING -4035 FÖR SEKTIONENS LÄGE.

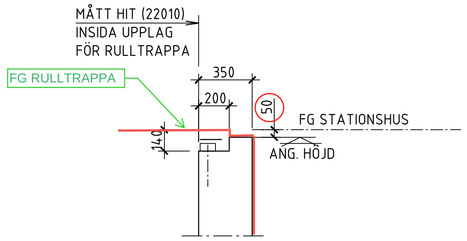

FÖRESKRIFTER OCH ANVISNINGAR

SE SAMMANSTÄLLNINGSBESKRIVNING
TEM01-21-015-04-1401-E2037

HÄNVISNINGAR

UTSÄTTNING OCH MÅTT
SE RITNING -4030 - -4035

DETALJER
SE FÖRKLARINGAR

ARMERING
SE RITNING -40xx

JORDNING
SE RITNING -0473 - -0475

FÖRKLARINGAR

1) DETALJER DILATATIONSFOG
SE RITNING -0451
2) DETALJER GJUTFOG
SE RITNING -0451

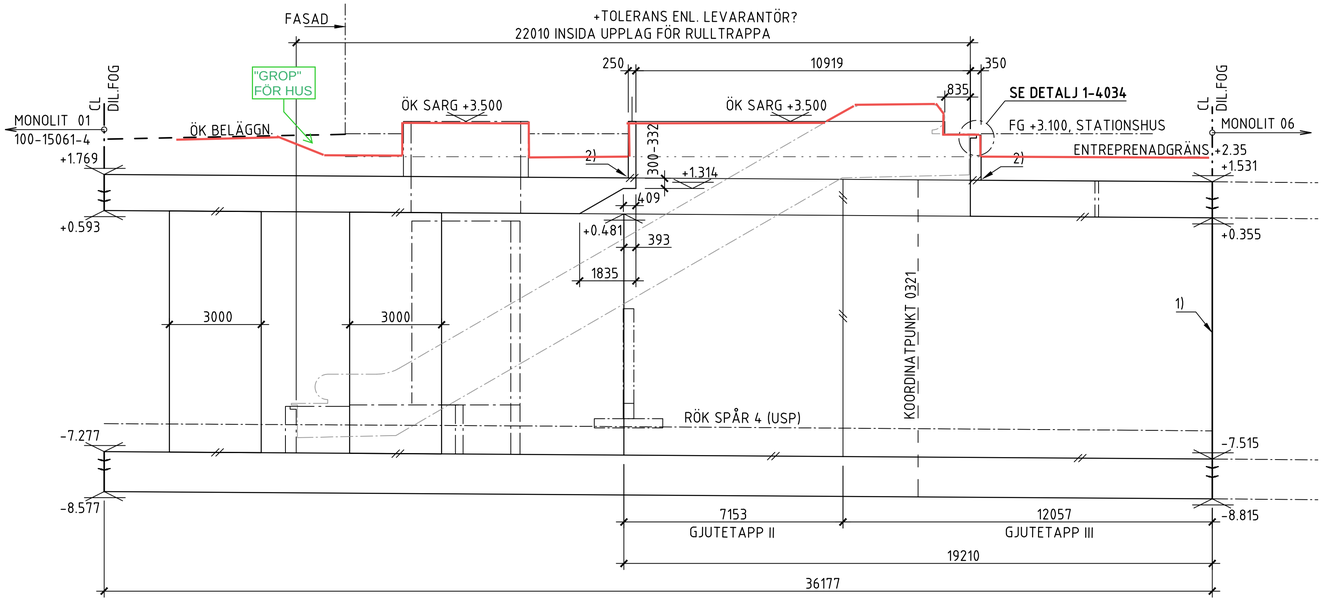

ELEVATION H-4034, 1:100

MÅTT I KOORDINATLINJE

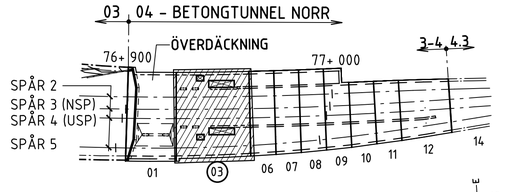

SITUATIONSPLAN , 1:1500

DAGSKOPIA 2022-03-02

ÄNDR.	ÄNDRINGEN AVSER			SIGN.	ÄNDR. DATUM
LEVERANTÖR: CENTRILOC HOLMBERG, implenia	AVDELNING: JÄRNVÄG	LEVERANS/ÄNDRINGS-PM		OMRÅDE: BYGGNADSVERK	
	UPPDRAGSNUMMER: 165433	KONSTRUKTIONSNUMMER: 100-15061-1		GRANSKNINGSSTATUS / SYFTE: FÖR GRANSKNING	
TRAFIKVERKET	VARBERGSTUNNELN VARBERG - HAMRA BTG-TUNNEL NORR, MONOLIT 03. UTSÄTTNING OCH MÅTT VÄGGAR. ELEVATIONER II			HANDLINGSTYP: BYGGHANDLING ANLÄGGNINGSTYP: BYGGNADSVERK	
SKAPAD AV: C&H / A. JENSEN				KILOMETER+METER: 76 + 900 - 77 + 250	BANDEL: 627
GRANSKAD AV: C&H / P. GILLJAM				RITNINGSNUMMER PROJEKT: TEM01-21-450-04-E2037	
GODKÄND AV: C&H / MGI	DATUM: 2021-	SKALA: SE RITN.	FORMAT: A1	RITNINGSNUMMER FÖRVALTNING	BLAD: 4034 / NÄSTA BLAD / ÄNDR.

RITN: Q:\Proj245\24545 - Varberg E2037 Tunnel\4. CAD\K\Ritdef\TEM01-21-450-04-4034-E2037.dwg ajn 2022-01-28 17:32
XREF ..\Modell\TEM01-21-P0-04-100150611-4031-E2037.dwg

0 1:100 5 10

ANGIVNA SKALOR GÄLLER FÖR RITNINGSFORMAT A1

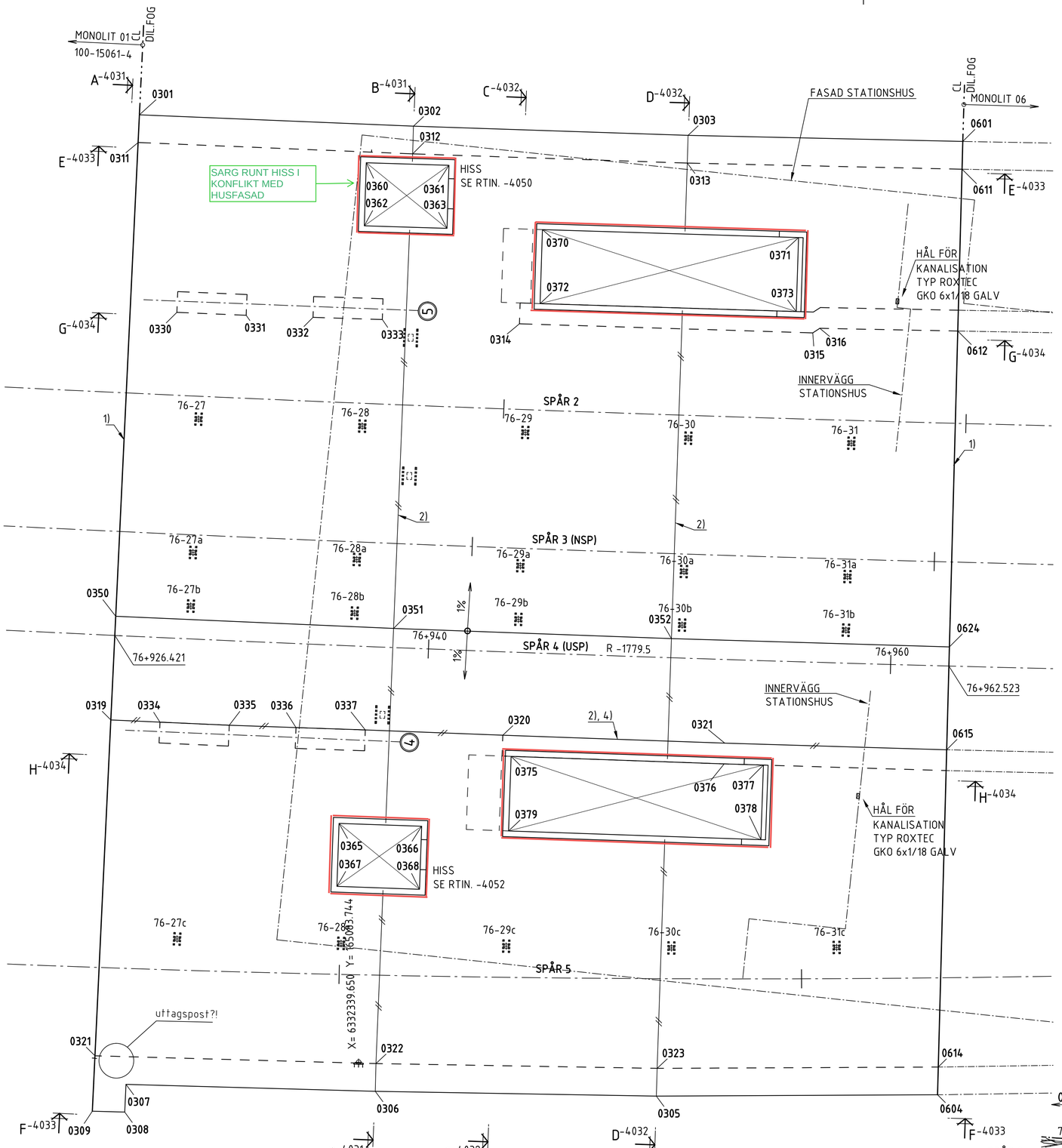

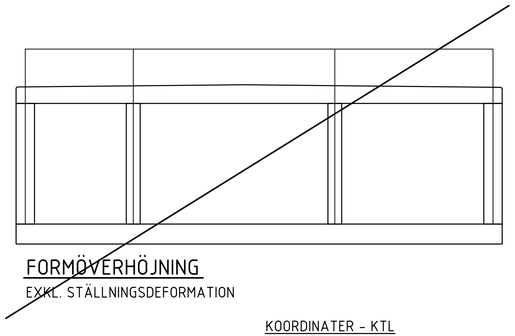

FORMÖVERHÖJNING

EXKL. STÄLLNINGSDEFORMATION

PUNKT	N(X)	E(Y)	ANM.
0350	6332349.707	165103.265	
0351	6332337.705	165102.464	
0352	6332325.698	165101.745	

ÖVRIGA KOORD. SE RITN. -4030 SAMT -4060

KOORDINATER - RULLTRAPPA/HISS

PUNKT	N(X)	E(Y)	ANM.
0360	6332338.418	165122.621	
0361	6332334.847	165122.428	
0362	6332338.565	165119.899	
0363	6332334.994	165119.706	
0365	6332340.256	165094.088	
0366	6332336.686	165093.882	
0367	6332340.413	165091.366	
0368	6332336.843	165091.160	
0370	6332330.870	165119.555	
0371	6332319.801	165118.956	
0372	6332331.043	165116.360	
0373	6332319.974	165115.761	
0375	6332332.749	165096.815	
0376	6332323.543	165096.274	
0377	6332321.846	165096.184	
0378	6332322.032	165092.963	
0379	6332332.935	165093.592	

KOORDINATER - KTL

PUNKT	N(X)	E(Y)	ANM.
76-27	6332345.930	165111.708	
76-27a	6332346.301	165105.945	
76-27b	6332346.451	165103.632	
76-27c	6332347.378	165089.253	
76-28	6332338.855	165111.239	
76-28a	6332339.225	165105.476	
76-28b	6332339.373	165103.163	
76-28c	6332340.291	165088.899	
76-29	6332331.813	165110.803	
76-29a	6332332.160	165105.044	
76-29b	6332332.299	165102.731	
76-29c	6332333.151	165088.613	
76-30	6332324.770	165110.393	
76-30a	6332325.094	165104.632	
76-30b	6332325.224	165102.319	
76-30c	6332326.010	165088.369	
76-31	6332317.725	165110.011	
76-31a	6332318.026	165104.249	
76-31b	6332318.147	165101.935	
76-31c	6332318.865	165088.226	

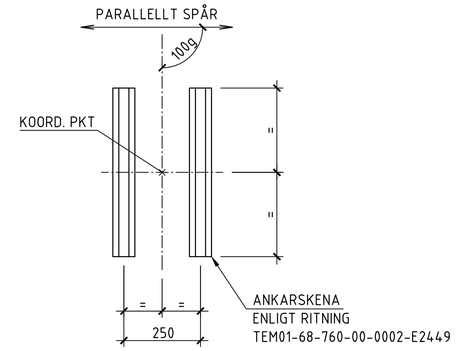

PLAN , 1:10

INGJUTNINGSGODS FÖR KTL

FÖRESKRIFTER OCH ANVISNINGAR

SE SAMMANSTÄLLNINGSBESKRIVNING
TEM01-21-015-04-1401-E2037

HÄNVISNINGAR

UTSÄTTNING OCH MÅTT
SE RITNING -4030 - -4035

DETALJER
SE FÖRKLARINGAR

ARMERING
SE RITNING -40xx

JORDNING
SE RITNING -0473 - -0475

FÖRKLARINGAR

1) DETALJER DILATATIONSFOG
   SE RITNING -0451
2) DETALJER GJUTFOG
   SE RITNING -0451
4) UTFÖRANDE
   SE RITNING -4030

PROJEKTERING PÅGÅR AV FÖLJANDE, RITNINGEN KOMMER ATT REVIDERAS:

- **TAKPENDEL/VÄGGKONSOL**
- **FORMÖVERHÖJNING**

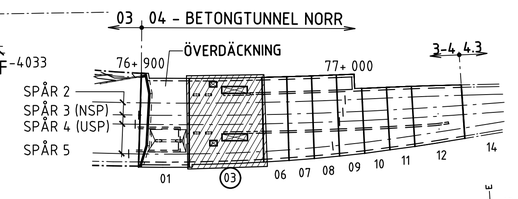

SITUATIONSPLAN , 1:1500

DAGSKOPIA 2022-03-02

ÄNDR	ÄNDRINGEN AVSER		SIGN	ÄNDR. DATUM
LEVERANTÖR: CONTINUO HOLMBERG, Implenia	AVDELNING: JÄRNVÄG	LEVERANS/ÄNDRINGS-PM	TEKNIKOMRÅDE: BYGGNADSVERK	
	UPPDRAGSNUMMER: 165433	KONSTRUKTIONSNUMMER: 100-15061-1	GRANSKNINGSSTATUS / SYFTE: FÖR GRANSKNING	
TRAFIKVERKET	VARBERGSTUNNELN VARBERG - HAMNA BTG: TUNNEL NORR, MONOLIT 03. UTSÄTTNING OCH MÅTT VALV. PLAN		HANDLINGSTYP: BYGGHANDLING ANLÄGGNINGSTYP: BYGGNADSVERK	
SKAPAD AV: C&H / A JENSEN			KILOMETERJÄMFÖRELSE: 76 + 900 – 77 + 250	BANDEL: 627
GRANSKAD AV: C&H / M GILLJAM			RITNINGSNUMMER PROJEKT: TEM01-21-450-04-E2037	
GODKÄND AV: C&H / MGI	DATUM: 2021-	SKALA: SE RITN. / FORMAT: A1 / RITNINGSNUMMER FÖRVALTNING	BLAD: 4035	NÄSTA BLAD / ÄNDR.

RITN: Q:\Proj245\24545 - Varberg E2037 Tunnel\4. CAD\K\Ritdef\TEM01-21-450-04-4035-E2037.dwg ajn 2022-01-28 17:32
XREF: ..\Modell\TEM01-21-P0-04-100150611-4031-E2037.dwg
..\Modell\TEM01-21-P0-04-100150611-4032-E2037.dwg

0 1:100 5 10

ANGIVNA SKALOR GÄLLER FÖR RITNINGSFORMAT A1

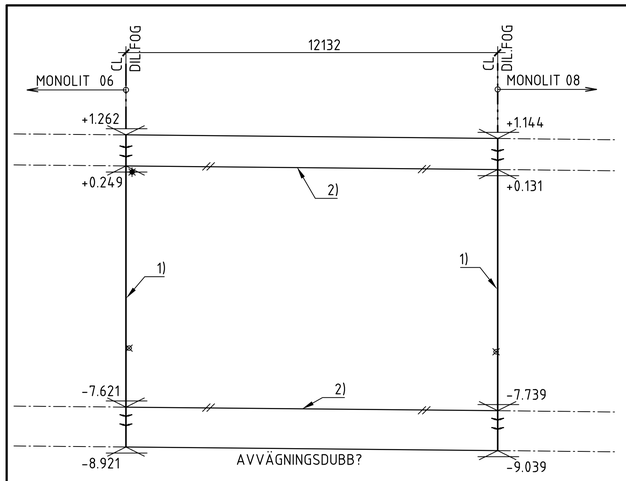

ELEVATION B-4071, 1:100

MÅTT I KOORDINATLINJE

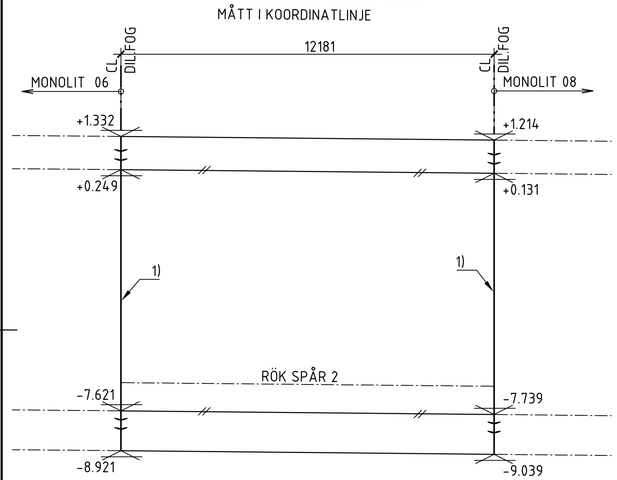

ELEVATION C-4071, 1:100

MÅTT I KOORDINATLINJE

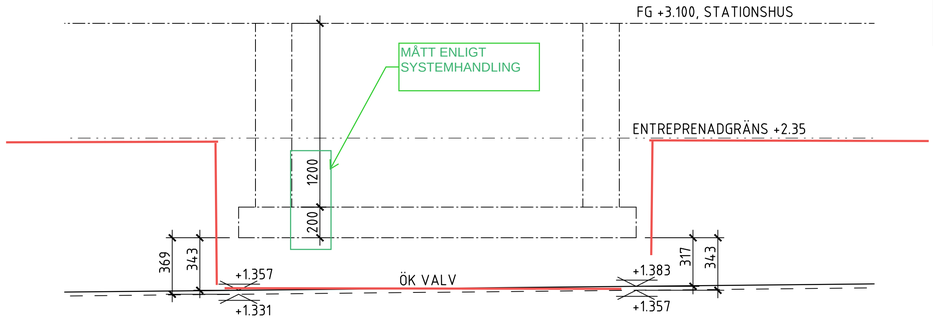

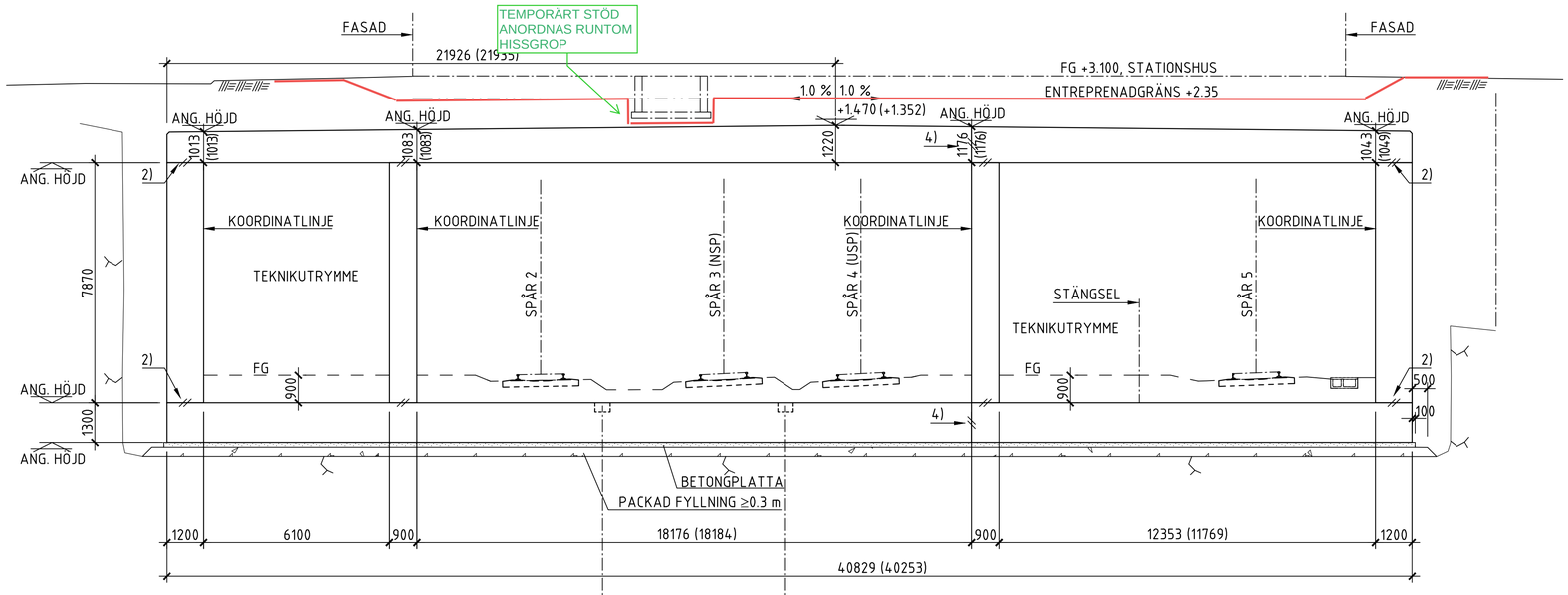

SEKTION A-4071, 1:100

MÅTT INOM ( ) AVSER MOTSTÅENDE ÄNDE MOT MONOLIT 08

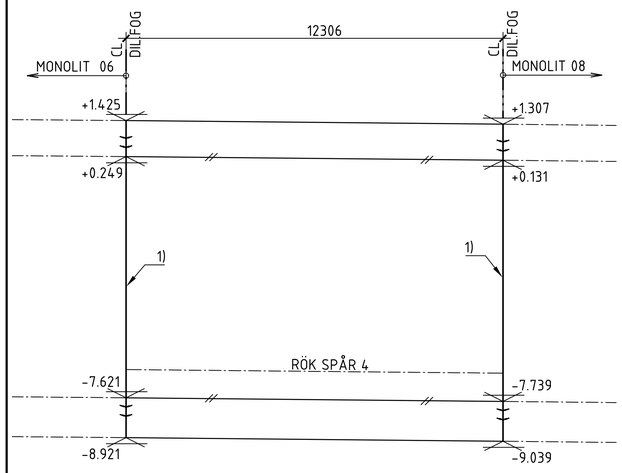

ELEVATION D-4071, 1:100

MÅTT I KOORDINATLINJE

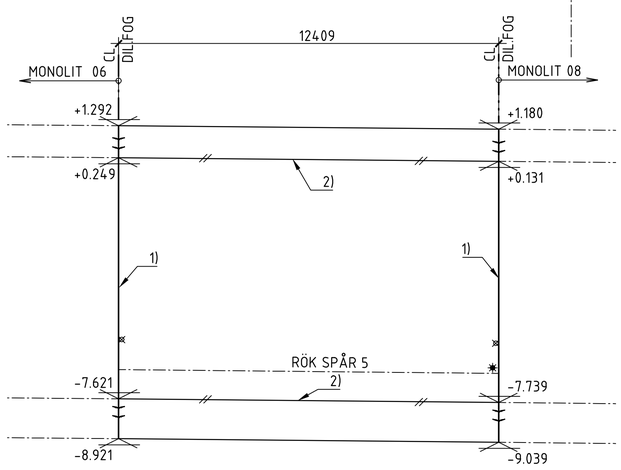

ELEVATION E-4071, 1:100

MÅTT I KOORDINATLINJE

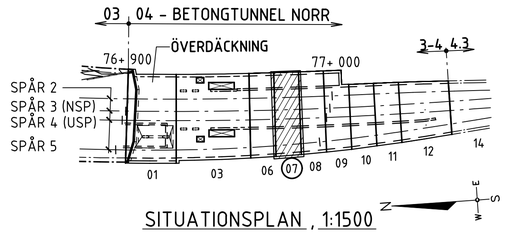

SITUATIONSPLAN, 1:1500

PROJEKTERING PÅGÅR AV FÖLJANDE, RITNINGEN KOMMER ATT REVIDERAS:

- ANTAL LAGER TÄTSKIKTSMATTA MED GJUTASFALT.

FÖRESKRIFTER OCH ANVISNINGAR

SE SAMMANSTÄLLNINGSBESKRIVNING
TEM01-21-015-04-1401-E2037

HÄNVISNINGAR

UTSÄTTNING OCH MÅTT
SE RITNING -4070 - -4072

DETALJER
SE FÖRKLARINGAR

ARMERING
SE RITNING -4073 - -4077

JORDNING
SE RITNING -0471 OCH -0472

FÖRKLARINGAR

1) DETALJER DILATATIONSFOG
   SE RITNING -0451
2) DETALJER GJUTFOG
   SE RITNING -0451
3) HÖRN FASAS 75 mm
4) UTFÖRANDE
   SE RITNING -4070

DAGSKOPIA 2022-03-02

ÄNDR	ÄNDRINGEN AVSER	SIGN	ÄNDR. DATUM

LEVERANTÖR: CENTERLOK HOLMBERG, implenia

TRAFIKVERKET

AVDELNING: JÄRNVÄG
UPPDRAGSNUMMER: 165433
LEVERANS/ÄNDRINGS-PM: KAK116-1
KONSTRUKTIONSNUMMER: 100-15061-1
TEKNIKOMRÅDE: BYGGNADSVERK
SKEDE / STATUS / SYFTE: FÖR GRANSKNING

VARBERGSTUNNELN

VARBERG - HAMPA
BTG TUNNEL NORR, MONOLIT 07. UTSÄTTNING OCH MÅTT
VÄGGAR. ELEVATIONER, SEKTION

HANDLINGSTYP: BYGGHANDLING
ANLÄGGNINGSTYP: BYGGNADSVERK

SKAPAD AV: C&H / A JENSEN
GRANSKAD AV: C&H / M GILLJAM
GODKÄND AV: C&H / PIGI
DATUM: 2022-02-16
SKALA: SE RITN.
FORMAT: A1
RITNINGSNUMMER FÖRVALTNING:
KILOMETER-METER: 76 + 900 - 77 + 250
BANDEL: 627
RITNINGSNUMMER PROJEKT: TEM01-21-450-04-E2037
BLAD: 4071
NÄSTA BLAD:
ÄNDR.

RITN: Q:\Proj245\24545 - Varberg E2037 Tunnel\4. CAD\K\Ritdef\TEM01-21-450-04-4071-E2037.dwg ajn 2022-02-15 14:55
XREF ..\Modell\TEM01-21-P0-04-100150611-4071-E2037.dwg

0 1:100 5 10

ANGIVNA SKALOR GÄLLER FÖR RITNINGSFORMAT A1

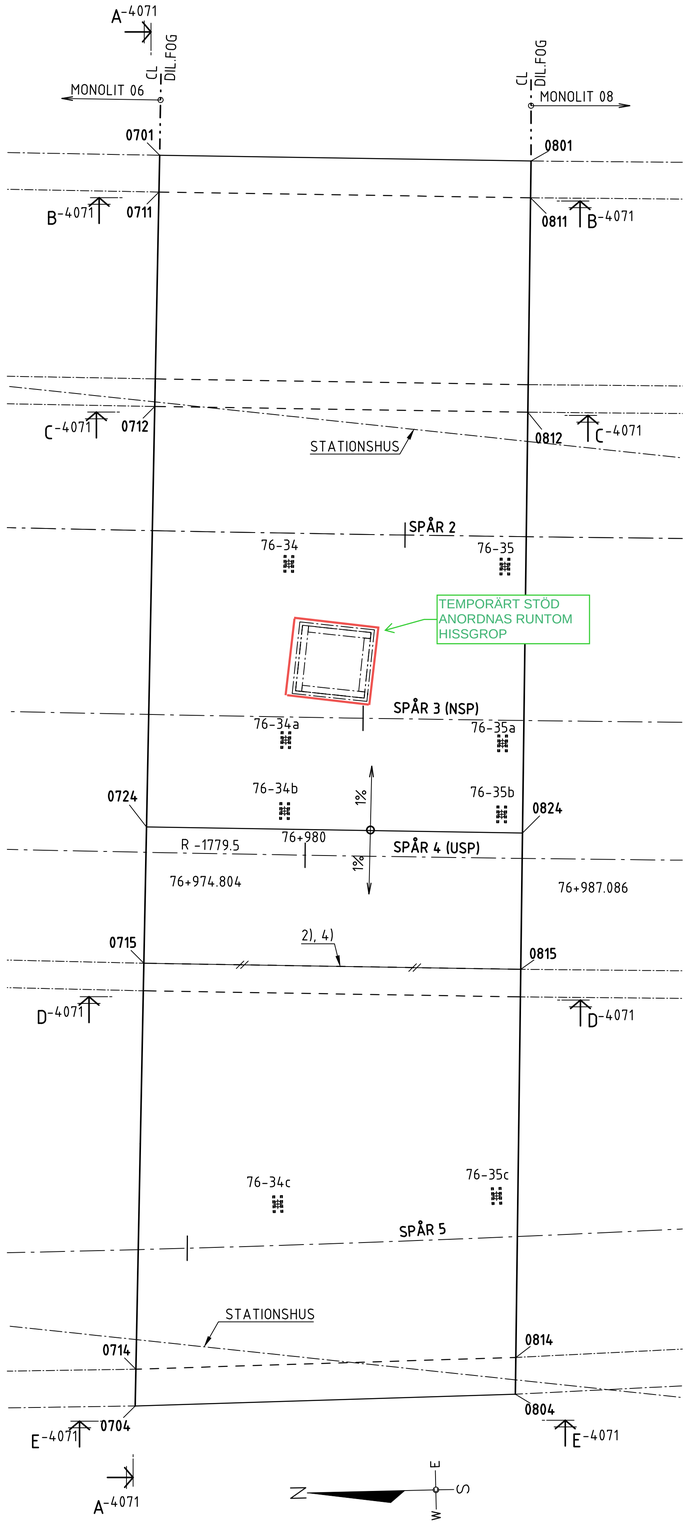

PLAN , 1:100
VALV

KOORDINATER

PUNKT	N(X)	E(Y)	ANM.
0724	6332301.425	165100.540	

ÖVRIGA KOORD. SE RITN. -4080

KOORDINATER - KTL

PUNKT	N(X)	E(Y)	ANM.
76-34	6332296.583	165109.015	⊥ SPÅR 2
76-34a	6332296.815	165103.267	⊥ SPÅR 3
76-34b	6332296.908	165100.953	⊥ SPÅR 4
76-34c	6332297.427	165088.133	⊥ SPÅR 5
76-35	6332289.533	165108.763	⊥ SPÅR 2
76-35a	6332289.742	165102.997	⊥ SPÅR 3
76-35b	6332289.826	165100.682	⊥ SPÅR 4
76-35c	6332290.280	165088.233	⊥ SPÅR 5

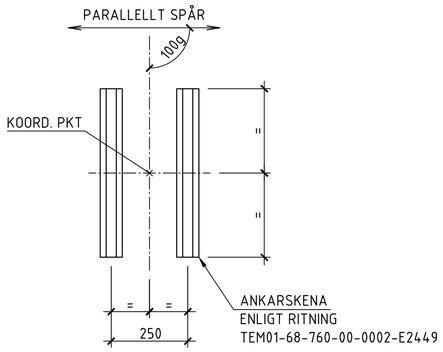

PLAN , 1:10
INGJUTNINGSGODS FÖR KTL

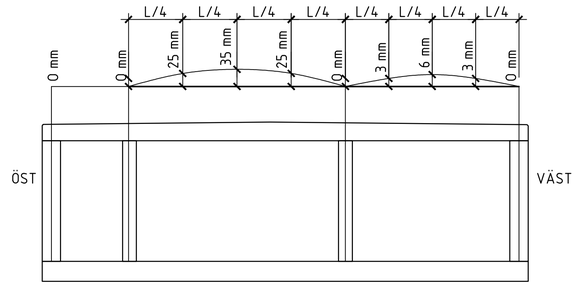

FORMÖVERHÖJNING
EXKL. STÄLLNINGSDEFORMATION

FÖRESKRIFTER OCH ANVISNINGAR

SE SAMMANSTÄLLNINGSBESKRIVNING
TEM01-21-015-04-1401-E2037

HÄNVISNINGAR

UTSÄTTNING OCH MÅTT
SE RITNING -4070 - -4072

DETALJER
SE FÖRKLARINGAR

ARMERING
SE RITNING -4073 - -4077

JORDNING
SE RITNING -0471 OCH -0472

FÖRKLARINGAR

1) DETALJER DILATATIONSFOG
   SE RITNING -0451
2) DETALJER GJUTFOG
   SE RITNING -0451
4) UTFÖRANDE
   SE RITNING -4070

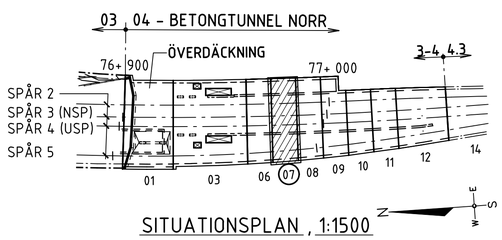

SITUATIONSPLAN , 1:1500

DAGSKOPIA 2022-03-02

ÄNDR.	ÄNDRINGEN AVSER			SIGN	ÄNDR. DATUM
LEVERANTÖR: Skanska Betong Väst, implenia	AVDELNING: JARNVÄG	LEVERANS/ÄNDRINGS-PM: KAK116-1		TEKNIKOMRÅDE: BYGGNADSVERK	
	UPPDRAGSNUMMER: 165433	KONSTRUKTIONSNUMMER: 100-15061-1		GENERELL RITNINGSSTATUS / SYFTE: FÖR GRANSKNING	
TRAFIKVERKET	VARBERGSTUNNELN VARBERG - HAMRA BTG-TUNNEL NORR, MONOLIT 07. UTSÄTTNING OCH MÅTT VALV. PLAN			HANDLINGSTYP: BYGGHANDLING ANLÄGGNINGSTYP: BYGGNADSVERK	
SKAPAD AV: C&H / A JENSEN				KILOMETER-METER: 76 + 900 - 77 + 250	BANDEL: 627
GRANSKAD AV: C&H / M GILLJAM				RITNINGSNUMMER PROJEKT: TEM01-21-450-04-E2037	
GODKÄND AV: C&H / MGI	DATUM: 2022-02-16	SKALA: SE RITN.	FORMAT: A1	BLAD: 4072	NÄSTA BLAD: ÄNDR.

RITN: Q:\Proj245\24545 - Varberg E2037 Tunnel\4. CAD\K\Ritdef\TEM01-21-450-04-4072-E2037.dwg ajn 2022-02-15 14:55
XREF ..\Modell\TEM01-21-P0-04-100150611-4071-E2037.dwg
..\Modell\TEM01-21-P0-04-100150611-4072-E2037.dwg

0 1:100 5 10

ANGIVNA SKALOR GÄLLER FÖR RITNINGSFORMAT A1